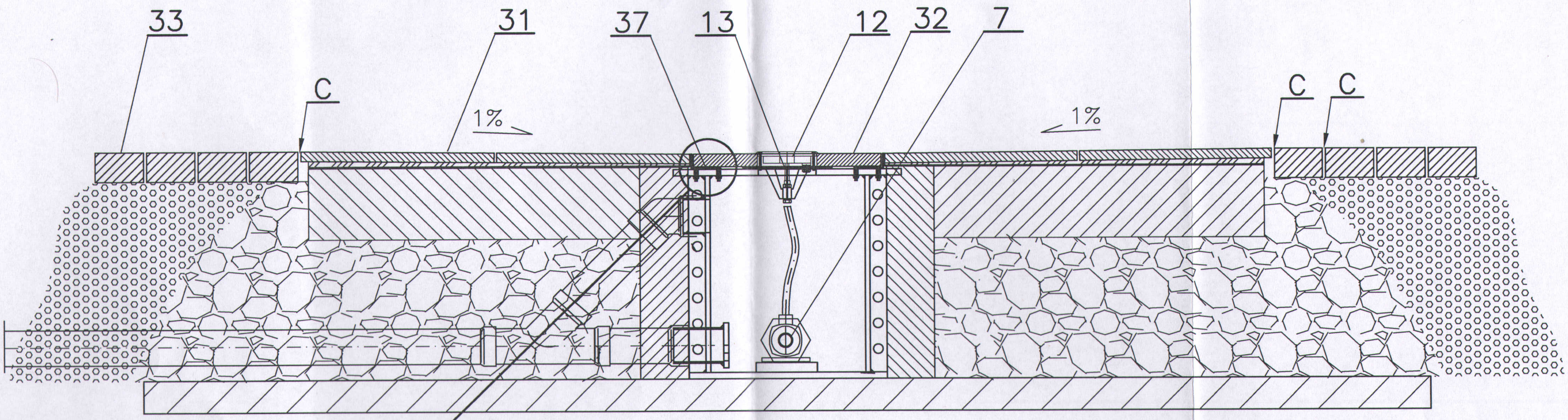

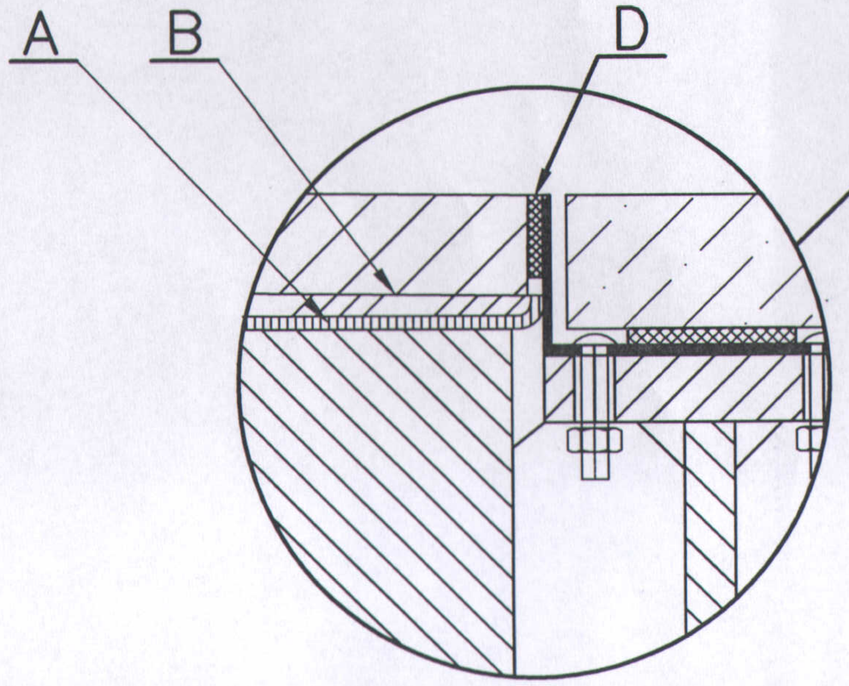

LEGENDA:

7.Pompa fontannowa [redacted], 8m3/h 24V (9 szt.)
12.Reflektor POWER LED RGB 27W/24V (9 szt.)
13.Dysza fontannowa, średnica strumienia 8mm (9 szt.)
31.Kamień antypoślizgowy gr. 3 cm
32.Granit czarny, płomieniowany gr. 4 cm
33.Kostka brukowa 15x15 cm
37.Podkładka gumowa

inż. Stanisław Gorczowski
upr. nr KI 244/79, 1622/94
do projekt. i kierowania robotami
w specj. instal.- inżynieryjnej

STREFA MOKRA

A. Hydroizolacja: [redacted] – [redacted]
B. Klej: MAPEI – [redacted]
C. Fuga: MAPEI – [redacted]
D. Uszczelniacz: [redacted] – [redacted]

Jednostka projektowa:	WM–PROJEKT Witold Malmon 26–600 Radom, ul. 25 Czerwca 68, tel. 501 712 690, e–mail: projekt.wm@gmail.com	Projektant:	mgr inż. arch. Witold Malmon upr. nr GP–III–7342/130/91 Uprawnienia budowlane do projektowania bez ograniczeń w specjalności architektonicznej	Data oprac. 06.2017r.
Inwestor:	Gmina Zwoleń 26–700 Zwoleń, Pl. Kochanowskiego 1	Projektant:	inż. Stanisław Gorczowski, ul. Rodzinna 12, 41-500 Chorzów upr. nr SLK/IS/0194/01 Uprawnienia budowlane do projektowania bez ograniczeń instalacji wodkan.	
Przedmiot opracowania:	PROJEKT BUDOWLANY Fontanna (mokry chodnik) z elementami małej architektury Zwoleń, Pl. Kochanowskiego, dz. nr ewid. 5814	Konsultacja:	P.H.U. "FALA" ul. Drzymały 7 43-502 Czechowice-Dziedzice tel.: 537 403 770; e-mail: biuro@fala.pl; www.fala.pl	Nr rys. 9
Element opracowania:	TECHNOLOGIA FONTANNY			