STUDNIA PRZYŁĄCZENIOWA
POZA PASEM DROGOWYM

PRZEKRÓJ A - A

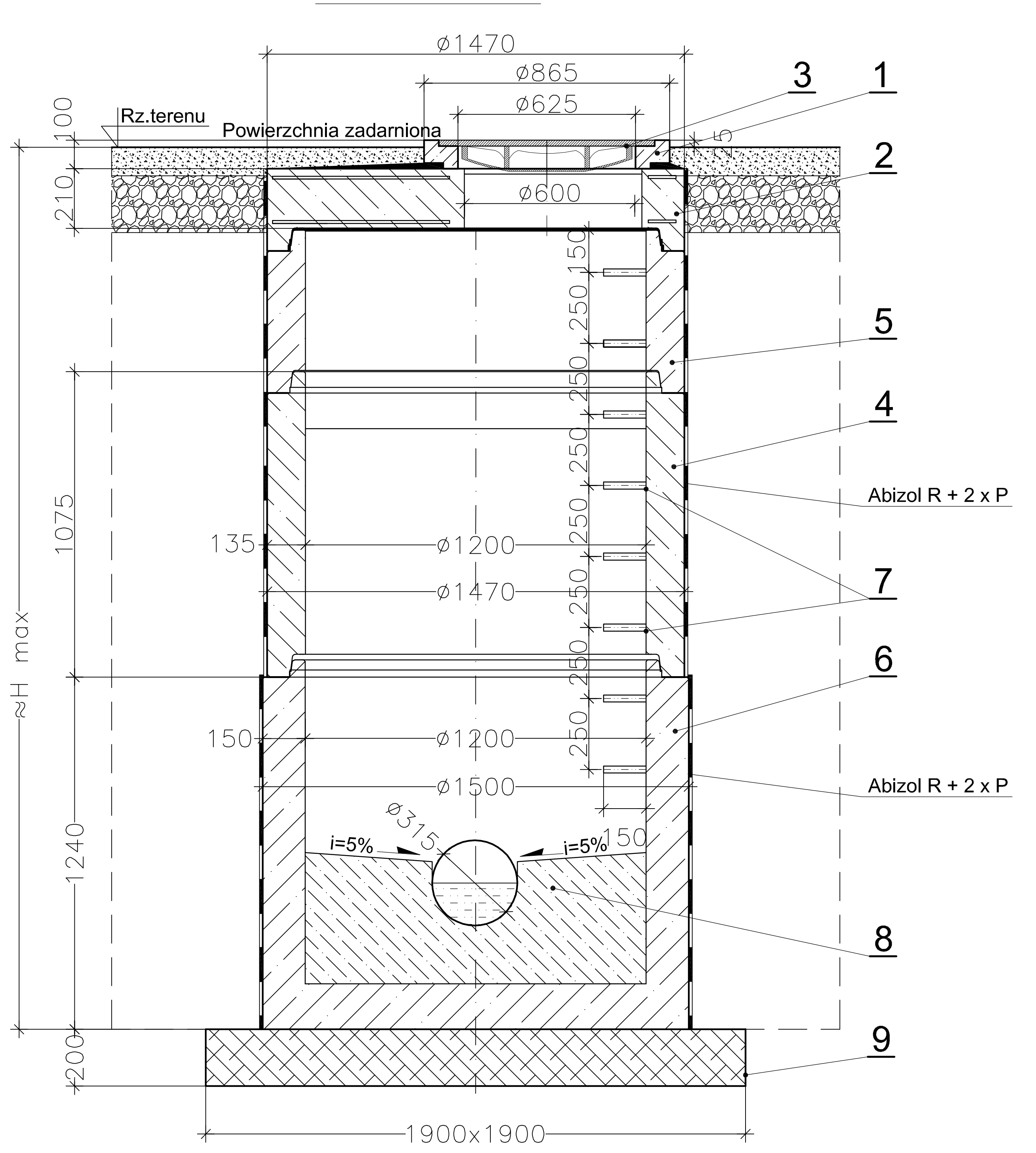

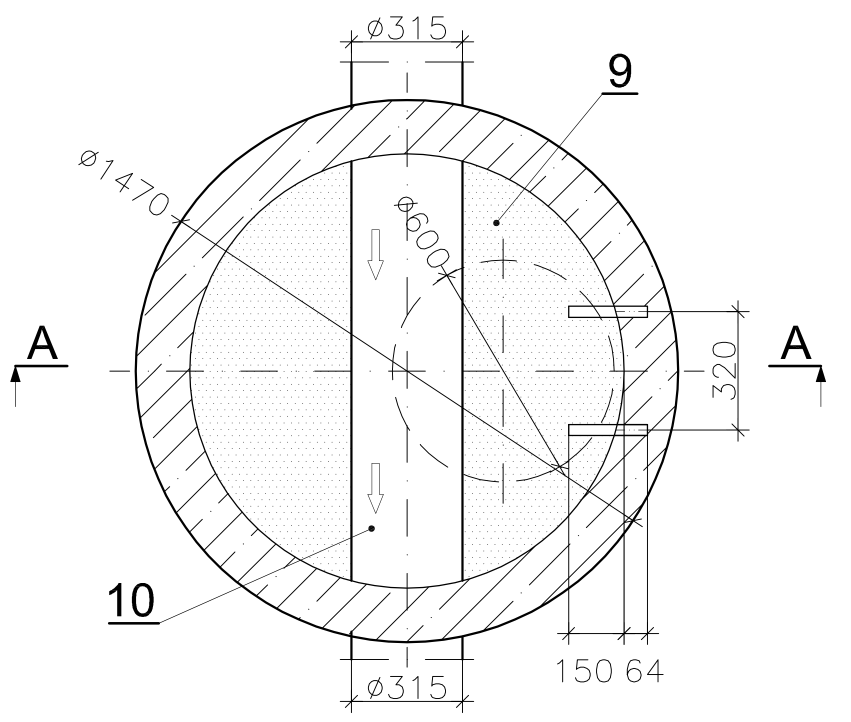

WIDOK Z GÓRY - "a"

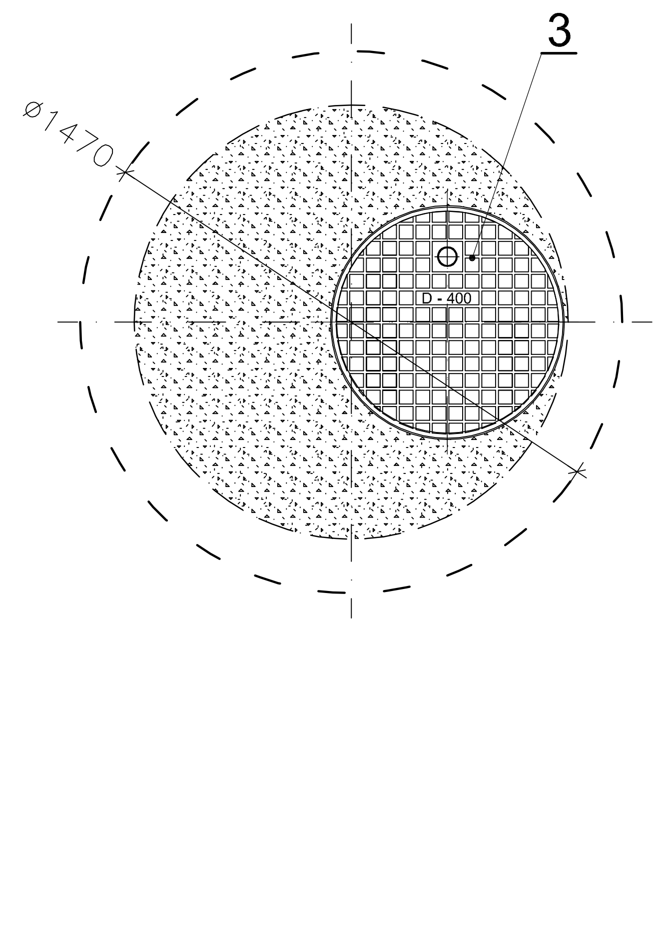

UWAGI:

1. Wymiary zasadnicze studni kanalizacyjnej podane w [mm]
2. Stopnie złazowe żeliwne, zabezpieczone 2 x powłoką bitumiczną lub polimerową przed działaniem korozji.
3. Wszystkie styki powierzchni kręgów żel. (od wewn. i zewn. należy zatrzeć zaparwą cementową na "gładko".
4. Do sporządzenia zaprawy użyć cementu portlandzkiego CP 32,5
5. Wysokość studni należy dopasować zgodnie z rzędnymi wysokościowymi, określonymi na rys. profili podłużnych oraz projekcie zagospodarowania terenu - mapa 1:500

ZESTAWIENIE ELEMENTÓW STUDNI KANALIZACYJNEJ

Lp.	*NAZWA ELEMENTU*	*ILOŚĆ*
1.	Pierścień regulacyjny włazu kanalizacyjnego Ø865 / 625mm (bet. kl. C35/45)	1szt
2.	Żelbetowa płyta pokrywowa Ø 1470mm i gr. 210mm (beton kl. C35/45)	1szt
3.	Właz żeliwny kl. D-400, DO - Ø 600mm, H=150 mm, z pokrywą przykręcaną wg. PN-EN 124:2000	1szt
4.	Żelbetowy krąg Ø1470/1200mm, gr. 135mm, h = 1075mm (beton kl. C35/45)	1szt
5.	Żelbetowy krąg Ø1470/1200mm, gr. 135mm, h = 575mm (beton kl. C35/45)	1szt
6.	Żelbetowa podstawa studni Ø1470/1200mm, gr. 150mm, h = 1240mm (beton kl. C35/45)	1szt
7.	Stopnie złazowe, żeliwne szer. 180mm, dł. 240mm w rozstawie, co 320mm, nr kat. DIN 1212 E	18 szt
8.	Kineta studni (beton kl. C35/45), spadek w kierunku rury i = 5%	1kpl.
9.	Podbudowa piaskowo - cemnetowa (1:3) - 1900 x 1900mm, gr. 200mm	1szt
10.	Kineta - pod rury kanalizacyjne PVC - U, Ø 200 x 5,9mm, Ø 315 x 9,2mm, SN 8, SDR 34	1szt

Jednostka projektowa: **Zakład Usługowo - Projektowy**		26 – 220 Stąporków Czarniecka Góra 66/5	
Inwestor:	**GMINA ZWOLEŃ, Plac Kochanowskiego 1, 26 - 700 Zwoleń**		
Nazwa zadania:	**Budowa sieci kanalizacji sanitarnej z przyłączami w msc. Podzagajnik o długości ok. 5500m wzdłuż drogi krajowej**		
Lokalizacja: Adres: Obręb ewid.	Obręb ewidencyjny: 0021 - Podzagajnik, jednostka ewidencyjna: 143605_5 Zwoleń. 0001 - Zwoleń, ul. Wojska Polskiego, jednostka ewid. 143605_4 Zwoleń Miasto. 3219/1, 3220/1, 491/1, 491/2, 492, 493, 3225/1, 3224/1, 3225/2, 3226, 499/1, 499/6, 499/7, 500/3, 500/1, 500/5, 501, 3227, 3228, 505, 3229, 3230/1, 3231, 3233, 3234, 3235, 3236, 510, 3237, 3238/2, 3239/2, 3428, 515/2, 516/34, 516/32, 516/12, 516/28, 516/30, 516/26, 516/24, 516/22, 516/36, 522/6, 522/4, 522/1, 523/1, 523/2, 523/3, 523/4, 3240, 3241, 3242/3, 3242/2, 3243/1, 3243/3, 527/1, 3422, 3254, 3255, 3256, 3257/1, 5133/1, 5133/3, 5133/4, 5134/3, 5134/1, 537, 538, 3259, 3260/1, 3260/2, 540, 541/1, 541/2, 6573, 6574, 542, 543, 544/1, 544/2, 545, 3262, 546, 547/5, 547/6, 547/3, 547/4, 3263, 3264, 549/2, 3265/3, 3266/4, 3266/6, 551/2, 552/2, 553/7. 138/3, 138/5, 138/6, 140, 141/3, 141/4, 142/1, 142/2, 2859, 2860, 2861/4, 2861/5, 2862, 2863, 5167, 5168, 2867, 2868/1, 2868/2, 2870, 2872, 2874/1 2874/2, 2876, 2878, 2880/1, 2880/2, 2881, 2885, 2887, 2888, 2891/3, 2891/1, 2891/2, 2893/1, 2893/3, 2893/4, 2893/5, 2895/1, 2895/2, 2896, 2897, 2899, 2901, 2903, 2905, 2907, 2920, 431/1, 431/2, 432/4, 432/6, 432/8, 432/2, 432/1, 433/2, 433/4, 433/5, 3173/1, 3173/2, 3173/3, 3174, 5186, 5187/2, 5187/3, 5187/4, 5187/5, 436/1, 436/2, 3176/1, 3176/2, 3177, 3178/1, 3178/2, 3178/4, 3178/3, 438, 3180, 439, 5106, 415, 414, 440/1, 440/2, 443, 444, 3213, 445/3, 3217.		
Tytuł rys.:	STUDNIA KANALIZACYJNA ZBIORCZA (SIECIOWA) Dw = 1,2m		
Autorzy opr.	Imię i nazwisko	Nr uprawnień bud.	Podpis:
Projektant:	Bogdan Kusztal	KL–121/89	
Sprawdzający:	Paweł Kusztal	SWK/0170/POOS/09	
Skala: **1:20**	Data opracowania. 10.2016	Stadium: Projekt budowlany	Nr rysunku: S–9.1 Strona: